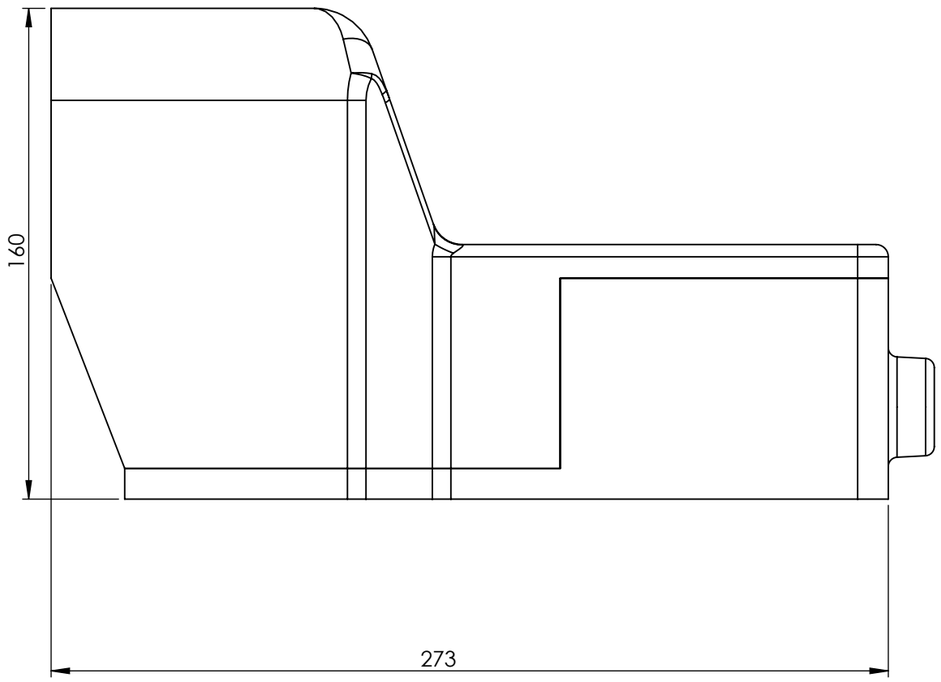

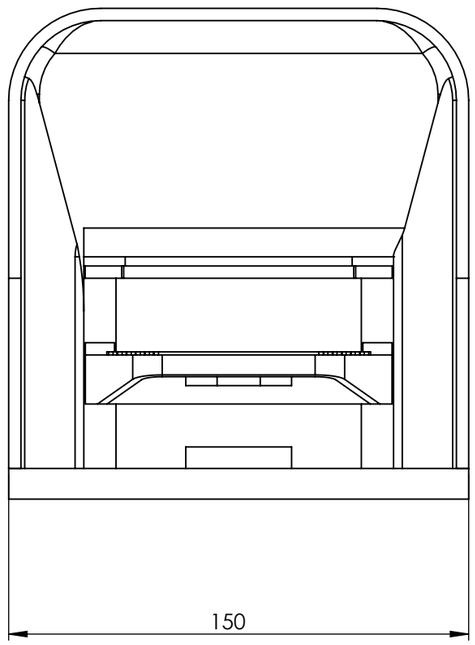

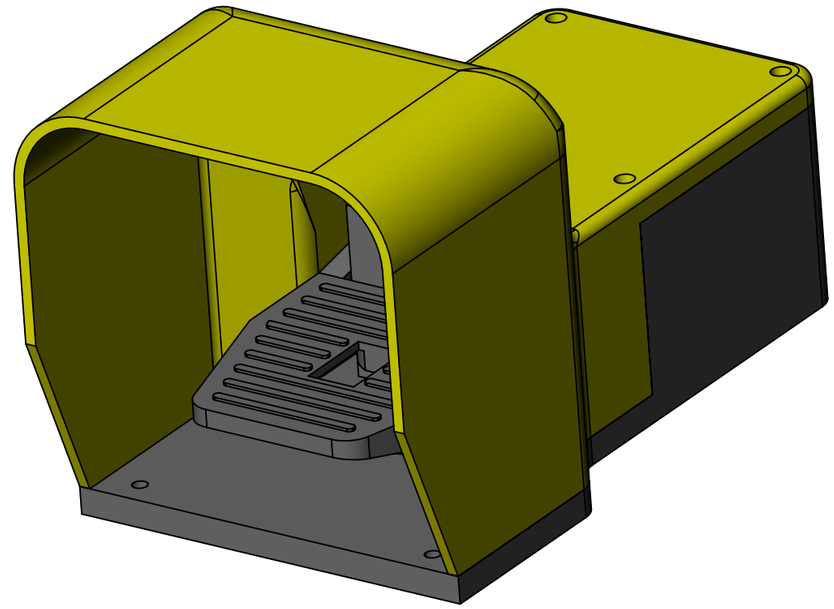

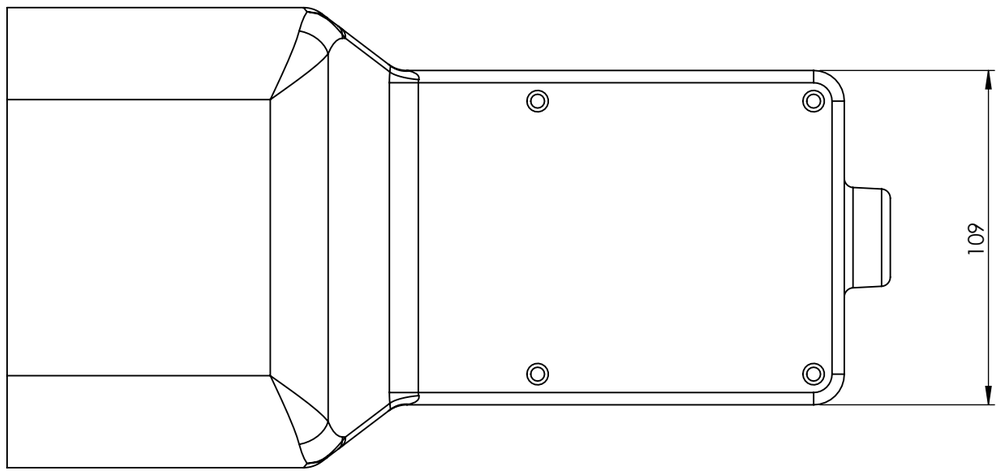

Rev. Rev.	Data-Date	Descrizione della modifica - Description of modification	Disegnato - Drawn by
-	-	-	-

Materiale-Material:	-		Titolo-Title: - -
Trattamento-Treatment:	-		
N° documento cliente Customer ref	-	Peso [gr]: Weight [gr]: 860.75	
Disegnato - Drawn by: -	Data: Date: -	Scala-Scale: 1:2	Progetto-Project: -
Controllato-Checked by: -	Data: Date: -	Formato - Format A3	
		Origine - Source S	N° Disegno - Drawing N° -
			Nome file - Filename PCR

Rev. Rev.	Foglio N° Sheet N°	N° Fogli N°of sheets
-	1	1

A termini di legge ci riserviamo la proprietà di questo documento con divieto di riprodurlo, di consegnarlo o di renderlo disponibile, anche parzialmente, a ditte concorrenti o a terzi senza autorizzazione scritta della GS Automation

This drawing and all informations contained here can not be used or reproduced, integrally or partially, without GS Automation written authorization

GS AUTOMATION switching your chance