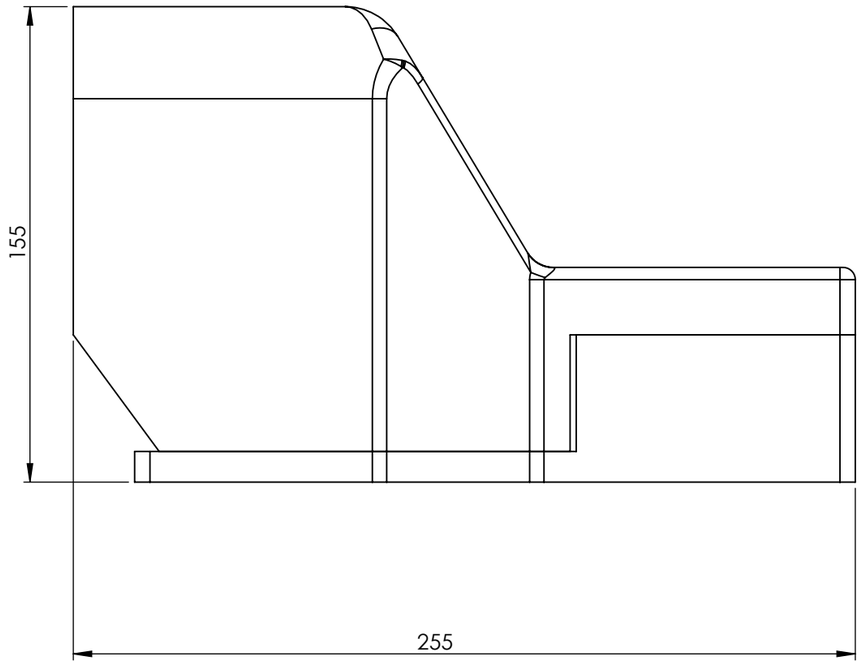

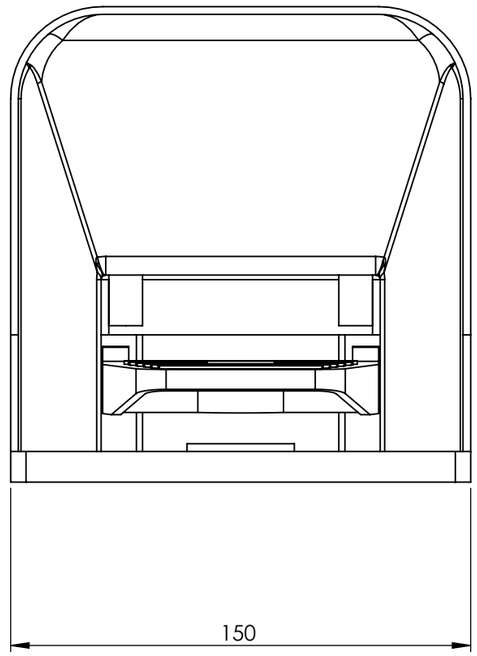

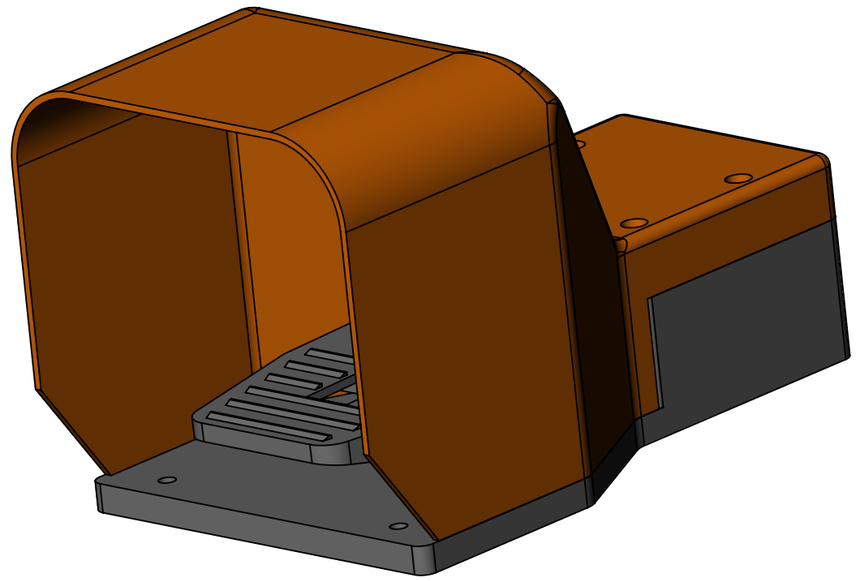

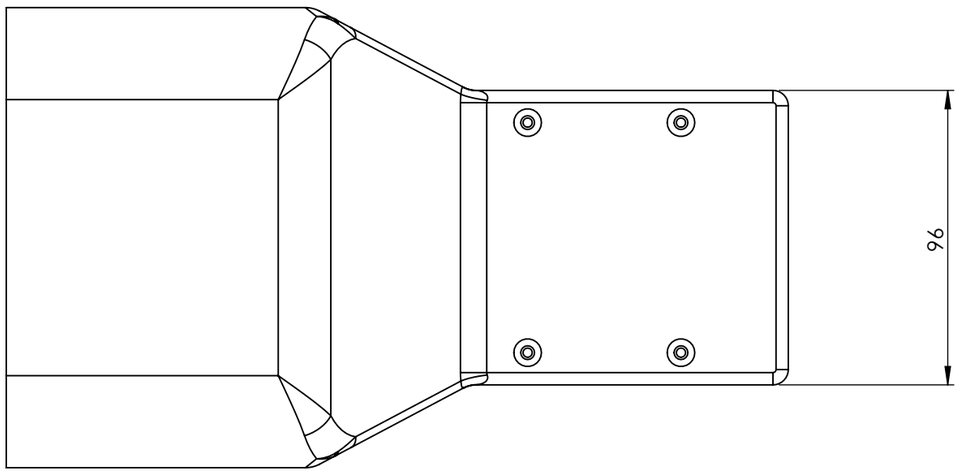

Rev. Rev.	Data-Date	Descrizione della modifica - Description of modification	Disegnato - Drawn by
-	-	-	-

A termini di legge ci riserviamo la proprietà di questo documento con divieto di riprodurlo, o trasmetterlo a terzi o di renderlo disponibile a chiunque, a diretto o indiretto vantaggio o pregiudizio della GS Automation.

This drawing and all information contained here can not be used or reproduced, integrally or partially, without GS Automation written authorization.

Materiale-Material: -

Trattamento-Treatment: -

N° documento cliente / Customer ref: -

Peso [gr]: / Weight [gr]: 600.39

Disegnato - Drawn by: -

Data: / Date: -

Scala-Scale: 1:2

Controllato-Checked by: -

Data: / Date: -

Formato - Format A3

Origine - Source S

Titolo-Title:
-
-

Progetto-Project:
-

N° Disegno - Drawing N°: -

Nome file - Filename: PCI

Rev. Rev.	Foglio N° Sheet N°	N° Fogli N°of sheets
-	1	1